DCI Serisi- Inverter Heat Pump Dış Üniteler
Climate 5000 VRF

DCI8/25-3, DCI10/28-3, DCI12/33-3, DCI14/40-3, DCI16/45-3, DCI18/50-3

BOSCH

Kullanum Kılavuzu

6 720 844 614 (2015/10)

Klimalarımızı satın aldığınız için teşekkürler
Klimanızı kullanmadan önce lütfen bu kılavuzu dikkatli bir şekilde okuyun ve gerektiğinde başvurmak üzere saklayın.

İÇİNDEKİLER **SAYFA**

ÖNEMLİ GÜVENLİK BİLGİLERİ 2
PARÇA İSİMLERİ 3
İŞLETİM VE PERFORMANS 3
SORUNLAR VE SEBEPLER. 4
ARIZA 6
ZORLANMIŞ SOĞUTMA VE SORGU..... 7
SATIŞ SONRASI SERVİS 8

1. ÖNEMLİ GÜVENLİK BİLGİLERİ

Kullanıcının veya diğer insanların yaralanmasını ve maddi hasarı önlemek için aşağıdaki talimatlara uyulması gerekir. Talimatların gözardı edilmesi sebebiyle yanlış işletim tehlikeye veya hasara neden olabilir.

Burada listelenen güvenlik önlemleri iki kategoriye ayrılmıştır. Listelenen önemli güvenlik bilgileri her durumda dikkatli bir şekilde okunmalıdır.

UYARI

Bir uyarıya dikkat edilmemesi ölümle sonuçlanabilir. Cihaz ulusal kablo bağlantısı yönergelerine göre monte edilmelidir..

DİKKAT

Dikkat edilmemesi durumunda yaralanma veya ekipman hasarı meydana gelebilir.

UYARI

- **Klimanızın kurulumu için bayinizle irtibata geçin.** Kendi başınıza yapacağınız eksik/yanlış kurulum su kaçağına, elektrik çarpmasına ve yangına neden olabilir.
- **İyileştirme, onarım ve bakım için bayinizle irtibata geçin.** Eksik/yanlış montaj, onarım ve bakım su kaçağına, elektrik çarpmasına ve yangına neden olabilir.
- **Elektrik çarpması, yangın veya yaralanmayı önlemek için ya da yangın kokusu gibi herhangi bir anormallik tespit ederseniz güç kaynağını kapatın ve yapmanız gerekenler için bayinizi arayın.**
- **Sigorta attığında anma akımı yanlış olan bir sigortayla asla değiştirmeyin.**
  Tel veya bakır tel kullanımı ünitenin arızalanmasına veya yangına yol açabilir.
- **Hava giriş veya çıkışlarına parmaklarınızı, çubukları veya diğer nesneleri sokmayın.**
  Fan yüksek hızda dönerken yaralanmaya neden olacaktır.
- **Saç spreyi gibi yanıcı bir spreyi veya lake boyayı ünitenin yanında asla kullanmayın.**
  Yangına neden olabilir.
- **Hareketli kanat çalışırken hava çıkışına veya yatay kanatlara asla dokunmayın.**
  Parmaklar kaptırılabilir veya ünite arızalanabilir.
- **Cihaz ulusal kablo bağlantısı yönergelerine göre monte edilmelidir.**
- **Ünitenin kontrol veya servis işlemini asla kendi başınıza yapmayın.**
  Nitelikli bir servis personelinden bu işi yapmasını isteyin.
- **Bu ürünü ayrılmamış kentsel atıklarla birlikte atmayın. Bu tür atıkların özel işlem için ayrı olarak toplanması gerekir.**
- **Elektrikli cihazları ayrılmamış kentsel atıklar olarak atmayın, ayrı toplama tesislerinden faydalanın.**
  Kullanılabilir bağlantı sistemleriyle ilgili bilgi için yerel yönetiminizle irtibata geçin.
- **Elektrikli cihazlar atık sahalarına veya çöplüklere atılırsa tehlikeli maddeler yeraltı suyuna sızabilir ve besin zincirine bulaşarak sağlığınıza zarar verebilir.**
- **Yüksek frekanslı ekipmanlardan uzak tutun.**
- **petrol gaz, tuzlu hava (deniz kenarında), yakıcı/aşındırıcı (kaplıcalardaki sülfür) bulunan yerlerde ünite zarar görebilir ve makinenin kullanım ömrü kısalabilir. Yukarıda durumlar önlenemezse antikorozif model seçin.**
- Aşırı güçlü rüzgar olması durumunda lütfen havanın dış üniteye geri akımını önleyin.
- **Dış ünitede karlı yerlerde kar örtüsü gerekir. Lütfen detaylar için bayinizle irtibata geçin.**
- **Çok sık yıldırım düşen yerlerde yıldırımdan korunma önlemleri alınmalıdır.**
- **Soğutucu akışkan sızıntısını önlemek için bayinizle irtibata geçin.**
  Sistem küçük bir odada kurulduğunda ve çalıştırıldığında soğutucu akışkan konsantrasyonunu limitin altında tutmak gerekir. Aksi halde, odadaki oksijen etkilenerek ciddi kazalara yol açabilir.
- **Klimadaki soğutucu akışkan güvenlidir ve normalde sızıntı yapmaz.**
  Soğutucu akışkan, odada sızıntı yaparsa bir yakıcı, ısıtıcı veya ocağın aleviyle temas ederse zararlı gaza neden olabilir.
- **Tüm ısıtma cihazlarını kapatın, odayı havalandırın ve üniteyi satın aldığınız bayinizle irtibata geçin.**
  Servis personeli Soğutucu akışkan sızıntısının olduğu bölümün onarıldığını onaylayana kadar klimayı kullanmayın.

DİKKAT

- **Soğutma-ısıtma yapabilen iç üniteler, heat pump ve yalnız soğuk dış üniteler ile kullanılabilir; iç ünitenin ısıtma kapasitesi yalnız iç ünite heat pump dış üniteye bağlandığında geçerli olacaktır.**
- **Klimayı başka amaçlarla kullanmayın.**
  Kalitenin bozulmasını önlemek amacıyla üniteyi hassas cihazlar, gıdalar, bitkiler, hayvanlar veya sanat eserlerini soğutmak için kullanmayın.

- **Temizlikten önce çalışmayı durdurun, şalteri kapatın veya güç kablosunu çekin.**
  Aksi halde, elektrik çarpması veya yaralanma meydana gelebilir.
- **Elektrik çarpması veya yaralanmayı önlemek için toprak kaçağı dedektörünün takıldığından emin olun.**
- **Klimanın topraklandığından emin olun.**
  Elektrik çarpmasını önlemek için ünitenin topraklandığından ve topraklama hattının gaz veya su borusuna, paratonare ya da telefon toprak hattına bağlanmadığından emin olun.
- **Yaralanmaları önlemek için dış ünitenin fan korumasını çıkarmayın.**
- **Elleriniz ıslakken klimayı çalıştırmayın.**
  Elektrik çarpması meydana gelebilir.
- **Eşanjör kanatçıklarına dokunmayın.**
  Bu kanatçıklar keskindir ve kesilerek yaralanmalara neden olabilir.
- **Uzun süre kullandıktan sonra ünite standı ve bağlantı parçasında hasar kontrolü yapın.**
  Hasar varsa ünite düşebilir ve yaralanmaya neden olabilir.
- **Klimayla birlikte brülör bulunan bir ekipman mevcutsa oksijen eksikliğini önlemek için odayı yeterince havalandırın.**
- **Doğru drenajı sağlamak için drenaj hortumunu ayarlayın.**
  Yetersiz tahliye binanın, mobilyaların vb. ıslanmasına neden olabilir.
- **Küçük çocukları, bitkileri veya hayvanları asla doğrudan hava akımına maruz bırakmayın.**
  Küçük çocuklar, hayvanlar ve bitkiler için olumsuz etkiyle sonuçlanabilir.
- **İşletim sesinin etrafa ulaşacağı veya artabileceği yerlerden uzak durmaya dikkat edin.**
- **Dış ünitenin hava çıkışını tıkayan herhangi bir şey tarafından ses yükselebilir.**
- **Dış üniteden üflenen sıcak veya soğuk havanın ve sesin komşuları rahatsız etmeyeceği ve yetişkinleri, hayvanları ya da bitkileri etkilemeyeceği uygun bir yer seçin.**
- **Bir çocuğun dış üniteye tırmanmasına izin vermeyin veya üzerine herhangi bir nesne koymayın.**
  Düşme veya devrilme yaralanmaya neden olabilir.
- **Oda tütsüleme tipi böcek ilacı kullanırken klimayı çalıştırmayın.**
  Aksi halde kimyasallar ünitenin içinde birikebilir ve kimyasallara karşı aşırı hassas insanların sağlığını tehlikeye sokabilir.
- **Açık alev üreten cihazları ünitenin hava akımına maruz kalan yerlere veya iç ünitenin altına yerleştirmeyin.**
  Isıdan dolayı ünitenin deformasyonuna veya eksik yanmaya yol açabilir.
- **Klimayı yanıcı gaz kaçağı bulunan yerlerde monte etmeyin.**
  Gaz kaçağı varsa ve klimanın etrafında yer alırsa yangın başlayabilir.
- **Cihaz gözetim olmaksızın çocuklar veya hasta insanlar tarafından kullanılmak üzere tasarlanmamıştır.**
- **Cihazla oynamadıklarından emin olmak için çocukların gözetim altında tutulmaları gerekir.**
- **Elektrikli cihazlar atık sahalarına veya çöplüklere atılırsa tehlikeli maddeler yeraltı suyuna sızabilir ve besin zincirine bulaşarak sağlığınıza zarar verebilir.**
- **Bu cihaz 8 yaşından büyük çocuklar, fiziksel, duyusal veya zihinsel engelli kişiler ve tecrübe ve bilgi sahibi olmayan kişiler tarafından yalnız cihazın emniyetli şekilde kullanımına ilişkin denetim ve talimatlar sağlanmışsa ve muhtemel tehlikeler anlaşılmışsa kullanılabilir. Çocuklar cihaz ile oynamamalıdır. Temizlik ve cihaz bakımı gözetim olmaksızın çocuklar tarafından yapılmayacaktır.**

2. PARÇA İSİMLERİ

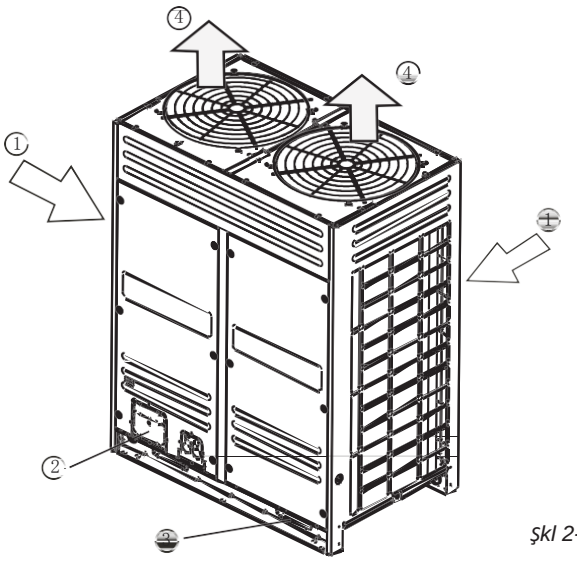

Şkl 2-1

1	Hava girişi (Hem sol hem sağ tarafta, aynı zamanda arka tarafta.)
2	Soğutucu akışkan borusu bağlantı açıklığı ve kablo çıkışı
3	Sabit ayak
4	Hava çıkışı (soğutma işleminde ısı dışarı üflenecektir, veya ısıtma işleminde tam tersi olacaktır.)

NOT

- Bu kılavuzdaki tüm resimler yalnız açıklama amaçlıdır. Satın aldığınız klimadan biraz farklı olabilirler (modele bağlı olarak). Gerçek şekil geçerli olacaktır.
- Tehlikeleri önlemek için klimanın içine asla çubuk veya diğer nesneler sokmayın.
- Lütfen işletmeden en az 12 saat önce klima ön ısıtmasını gerçekleştirin. Üniteyi 24 saat veya daha kısa bir süre için durdurmanız gerekiyorsa gücü kesmeyin. (Bu, kompresörün cebri başlamasını önlemek amacıyla karter ısıtıcıyı ısıtmak için yapılır.)
- Hava giriş ve çıkışının engellenmediğinden emin olun, aksi halde klimanın ve ünitenin çalışmasını durduracak olan başlatma koruyucusunun performansını düşürebilir.

3. İŞLETİM VE PERFORMANS

- **İnverter merkezi klimanın soğutma ve ısıtma işletimi**
  - Bu klimanın iç ünitesi tek başına kontrol edilebilir ancak aynı sistemdeki iç üniteler aynı anda hem soğutma hem de ısıtma işletimini gerçekleştiremez.
  - Soğutma ve Isıtma işletimi birbiriyle uyumlu olduğunda lütfen dış ünite Mod çevrim kodu S5 ayarlarına göre sorunu belirleyin.

    1. Isıtma Öncelik Modu olarak ayarlandığında Soğutma Modundaki iç ünite duracaktır ve kontrol panelinde Beklemede veya Öncelik Yok ikazı görüntülenecektir. Isıtma Modunda çalışan bu iç üniteler sürekli olarak çalışacaktır.

    2. Soğutma Öncelik Modu olarak ayarlandığında Isıtma Modundaki iç ünite duracaktır ve kontrol panelinde Beklemede veya Öncelik Yok ikazı görüntülenecektir. Soğutma Modunda çalışan bu iç üniteler sürekli olarak çalışacaktır.

3. Öncelik Modu ayarlandığında ilk iç ünite Isıtma Önceliği olan Isıtma Modunda çalışacaktır. Kontrol mantığı için MADDE 1'e bakın. İlk iç ünite Soğutma Öncelik Modu olan Soğutma Modunda çalışıyorsa lütfen Kontrol mantığı için MADDE 2'ye bakın;

4. Ayarların yalnız Isıtma Moduna tepki vermesi durumunda iç ünite normalde Isıtma Modunda çalışacaktır, ünite Soğutma Modunda veya hava Besleme Modunda çalışacaksa iç ünite Mod Çakışması ikazını görüntüleyecektir;

5. Ayarların yalnız Soğutma Moduna tepki vermesi durumunda iç ünite normalde Soğutma Modunda çalışacaktır, ünite Isıtma Modunda veya Hava Besleme Modunda çalışacaksa iç ünite Mod Çakışması ikazını görüntüleyecektir;

■ **Isıtma işletiminin özellikleri**

- Isıtma işletimi başladıktan hemen sonra sıcak hava üflenmeyecektir, iç ünite eşanjörü ısındıktan ancak 3~5 dakika sonra (iç ve dış ortam sıcaklığına bağlı olarak) sıcak hava üflenebilecektir.
- İşletim sırasında dış ünitedeki fan motoru yüksek sıcaklıklarda çalışmayı durduracaktır.
- Fan çalışması sırasında diğer İç Üniteler Isıtma Modunda çalışıyorsa sıcak rüzgar üflenmesini önlemek amacıyla fan çalışması durabilir.

■ **Isıtma işletiminde defrost**

- Isıtma işletimi sırasında dış ünitede bazen buzlanma olabilir. Verimliliği artırmak için ünite otomatik olarak defrostu başlatacaktır (yaklaşık 2~10 dakik), ve daha sonra eriyen su dış üniteden tahliye edilecektir.
- Defrost sırasında dış ve iç ünitelerdeki her iki fan motorunun da çalışması duracaktır.

■ **İşletim koşulları**
Uygun performans için klimayı aşağıdaki koşullarda çalıştırın:

Tablo 3-1

Sıcaklık / Mod	Dış ortam sıcaklığı	İç ortam sıcaklığı	Oda bağıl nemi
Soğutma modu	-5°C ~ 48°C	17°C ~ 32°C	%80 altında
Isıtma modu (yalnız soğuk tipte mevcut değil)	-20°C ~ 24°C	15°C ~ 30°C	

NOT

Ünite yukarıdaki koşulların dışında işletimi engelleyen koşullarda çalışıyorsa koruma cihazı devreye girebilir.

■ **Koruma Cihazı**
Bu koruma cihazı klima zorlamalı çalışma modundayken üniteyi otomatik olarak durduracaktır. Koruma cihazı aktifleştirildiğinde çalışma gösterge lambası yanar ve sorgu lambası yanıp söner. Koruma cihazı aşağıdaki durumlarda başlatılabilir:

■ soğutma işletimi:

- Dış ünitenin hava girişi veya çıkışı tıkanmış.
- Dış ünitenin hava çıkışına sürekli olarak güçlü rüzgar üflüyor.

■ ısıtma işletimi:

- İç ünitenin toz filtresine çok fazla toz veya yabancı madde yapışmış

■ **Güç kesintisi**

- Çalışma sırasında elektrik kesilirse tüm işletimi derhal durdurun.
- Elektrik geri gelir. Kumandadaki işletim göstergesi yanıp söner.
- Üniteyi yeniden başlatmak istiyorsanız AÇMA/KAPATMA düğmesine tekrar basın.

■ **İşletim sırasında yanlış kullanım**
Aydınlatma veya mobil kablosuz ağdan kaynaklanan yanlış kullanım durumunda lütfen manuel gücü kesin. Yeniden başlatırken tekrar AÇMA/KAPATMA düğmesine basın.

■ **Isıtma kapasitesi**

- Isıtma işlemi dış ortam havasından çekilen ısının iç ortama verilmesidir. Dış ortam sıcaklığı düştüğünde ısıtma kapasitesi de buna bağlı olarak düşecektir.
- Dış ortam sıcaklığı düşük olduğunda diğer ısıtma imkanlarının sağlanması önerilir.
- Özellikle düşük sıcaklıkların olduğu alanlarda ilave olarak satın alınan iç ünite yedek ısıtma cihazıyla donatılması daha iyidir. (Detaylı bilgi için İç Ünite İşletim Kılavuzuna bakın)

NOT

Koruma cihazı devreye girdiğinde lütfen gücü kesin. Sorunlar giderilene kadar yeniden başlatmayın.

4. SORUNLAR VE SEBEPLER

DİKKAT

■ Aşağıdaki arızaların olması durumunda lütfen gücü kesin ve bayinizle irtibata geçin. Yanlış AÇMA/KAPATMA işletimi

■ Sigorta veya kaçak koruyucu sık sık arızalanıyor.

■ Üniteye yabancı madde veya su girmiş.

Lütfen aşağıdaki açıklamayı okuyun (servis işleminden önce)

Tablo 4-1

	Sorunlar	Sebepler
Arıza değil	**Dış ünite** • Beyaz duman veya su • “Tıslama” sesi	• Defrost için FAN fonksiyonu defrost için otomatik olarak durur. Bu, solenoid valfin başlama ve durma sesidir • Çalışma işleminin başında ve sonunda valfte oluşan ve 3~15 dakika içerisinde artacak olan su akışı benzeri bir ses oluşur ve bunun nedeni soğutucu devresindeki nem alma işlemidir. • Al Sıcaklık değiştikçe eşanjörden hafif bir tıslama sesi gelir. • Duvar, halı, mobilya, kumaş, sigara, kozmetik ürün parçaları üniteye yapışmış. • Elektrik kesintisinden sonra gücü açın. • Diğer ekipman ön ısıtma işlemi soğutma işlemini durdurur. • Operatör ayarlanmış olan soğutma ve ısıtma moduna karşın ters modu ayarlar. • FAN modu soğuk hava üflemesini önlemek için durur • Anormal bir durumda farklı amaçlar için ana ünite yardımcı ünitelerle birlikteyken yönlendirici gösterecektir.
	İç ünite • Kötü koku • İşletim lambası yanıp sönüyor • Panelde Bekleme öncelik ışığı yanmıyor	
Tekrar kontrol edin	• İşletim otomatik başlıyor veya duruyor	• Zamanlayıcıda yanlış işletim.
	• İşletim yok	• Güç kesilmiş olabilir • Manuel güç anahtarı açık olabilir. • Sigorta yanmış olabilir. • Koruma cihazı çalışıyor olabilir. (işletim lambası yanar) • Zaman ayarlı olabilir.
	• Yetersiz soğutma • Yetersiz ısıtma	• Dış ünitenin hava girişi veya çıkışı tıkanmış olabilir.. • Kapı ve pencere açık olabilir. • Hava filtresi tozla tıkanmış olabilir. • Hava yönlendirme kanadı yanlış yerde olabilir. • Fan hızı düşük veya ünite FAN modunda olabilir. • Sıcaklık doğru ayarlanmamış olabilir. • SOĞUK ve SICAK aynı anda ayarlı olabilir. (Paneldeki Bekleme veya Öncelik Yok ışığı yanar)

5. ARIZA

Dış ünitenin DSP2'nin arıza göstergesi

Tablo 5-1

No.	Hata kodu	Hata veya koruma türü	Not
1	E0	Dış ünite haberleşme hatası	Yalnız bağlı ünitede görüntülenir
2	E1	Faz koruması	
3	E2	İç üniteyle haberleşme hatası	İlk açılıştan 20 dakika sonra veya ilk açılıştan 20 dakika içerisinde iç ünite ve dış ünite arasında 2 dakikadan daha uzun haberleşme kesintisi
4	E3	Yedek	
5	E4	Dış ünite sıcaklık sensörü hatası	
6	E5	Düşük voltaj güç koruması	
7	E6	Yedek	
8	E7	Deşarj sıcaklık sensörü hatası	
9	E8	Dış ünite adres hatası	
10	E9	EEPROM sistemle eşleşemiyor	
11	H0	Haberleşme hatası (IR341 & MC9S08AC128)	
12	H1	Haberleşme hatası (0537 & MC9S08AC128)	
13	H2	Dış ünitelerin sayısında azalma hatası	Yalnız ana ünitede görüntülenir
14	H3	Dış ünitelerin sayısında artma hatası	Yalnız ana ünitede görüntülenir
15	H4	60 dakikada 3 defa modül koruması	Güç yeniden sağlanana kadar düzeltilemez
16	H5	60 dakikada 3 defa P2 koruması	Güç yeniden sağlanana kadar düzeltilemez
17	H6	100 dakikada 3 defa P4 koruması	Güç yeniden sağlanana kadar düzeltilemez
18	H7	İç ünitelerin sayısı eşleşmiyor	İç ünite 3 dakikadan daha uzun süredir kayıp; ünite sayısı düzeltilene kadar düzeltilemez.
19	H8	Basınç sensörü hatası	Hava tahliye basıncı Pc≤0.3MPa
20	H9	60 dakikada 3 defa P9 koruması	Güç yeniden sağlanana kadar düzeltilemez
21	xHd	N0. X Bağlı ünite hatası	Yalnız ana ünitede görüntülenir
22	HC	Dış ünite kapasite ayarı hatası	
23	P0	Inv. kompresör yüksek Sıcaklık koruması	
24	P1	Yüksek basınç veya Inv. tahliye Sıcaklık koruması	
25	P2	Düşük basınç koruması	60 dakika içinde 3 defa P2 korumasından sonra H5 raporu verilecektir
26	P3	Inv. kompresör akım koruması	
27	P4	Tahliye Sıcaklık koruması	100 dakika içinde 3 defa P4 korumasından sonra H6 raporu verilecektir
28	P5	Yüksek kondenser Sıcaklık koruması	
29	P7	Fix_1 kompresör akım koruması	
30	P8	Yedek	
31	P9	DC fan modülü koruması	60 dakika içinde 3 defa P9 korumasından sonra H9 raporu verilecektir
32	L0	Kompresör modülü koruması	
33	L1	DC bara düşük voltaj koruması	
34	L2	DC bara yüksek voltaj koruması	
35	L4	MCE hatası/Senkronizasyon/kapalı çevrim	
36	L5	Sıfır hız koruması	
37	L7	Faz sırası hatası	
38	L8	Bir kerede 15Hz'den fazla frekans değişmiş	
39	L9	Ayar & gerçek frekans: 15Hz üzerinde	
40	dF	Defrost (DSP1:dF,DSP2:işletim frekansı)	
41	D0	Yağ geri dönüşüm (DSP1:d0,DSP2:işletim frekansı)	

Sorun devam ederse lütfen satış distribütörünüz veya servis merkeziyle irtibata geçin ve cihazınızın model numarasını ve hata detaylarını bize bildirin.

6. ZORLANMIŞ SOĞUTMA VE SORGU

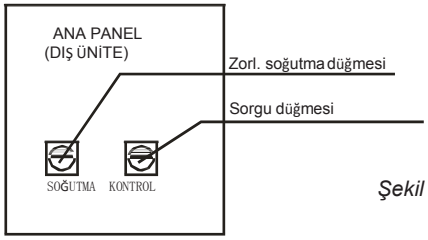

Şekil 6-1

■ **Zorlanmış Soğutma**

Zorlanmış Soğutma düğmesine bastıktan sonra(sağ taraftaki şekle bakın), tüm iç üniteler zorlanmış soğutma modunda ve fan hızı YÜKSEK olacaktır.

■ **Sorgu**

Tablo 6-1

Seri No.	Normal ekran	Not	Seri No.	Normal ekran	Not
1	Dış ünite adresi	0,1,2,3	17	Tp doyma Sıcaklığı	Gerçek değer + 30
2	Dış ünitenin kendi kapasitesi	8,10,12,14,16,18	18	İnverter kompresörün akımı	Gerçek değer
3	Modüler dış ünite sayısı.	Ana ünite için kullanılabilir	19	Fixed_1 kompresörün akımı	Gerçek değer
4	İç ünitelerin sayısının ayarı	Ana ünite için kullanılabilir	20	EXV 1 açılış derecesi	
5	Dış ünitelerin toplam kapasitesi	Kapasite gereksinimi	21	EXV 2 açılış derecesi	
6	İç ünite kapasitesinin toplam gereksinimi	Ana ünite için kullanılabilir	22	Yüksek Basınç	Gerçek değer X10 MPa
7	Ana ünite düzeltilmiş kapasitesinin toplam	Ana ünite için kullanılabilir	23	İç ünitelerin sayısı	Gerçek değer
8	İşletme	0, 2, 3, 4	24	Çalışan iç ünitelerin sayısı	Gerçek değer
9	Bu dış ünitenin gerçek işletim kapasitesi	Kapasite gereksinimi	25	Öncelik modu	0,1,2,3,4
10	Fan hızı 1		26	Ses kontrol modu	0,1,2,3
11	Fan hızı 2		27	Yedek	
12	T2/T2B ortalama sıcaklık	Gerçek değer	28	DC voltajı	
13	T3 boru sıcaklığı	Gerçek değer	29	Yedek	
14	T4 ortam sıcaklığı	Gerçek değer	30	Son hata veya koruma kodu	Hata/koruma olmadığında gösterilen
15	Inv. kompresörün tahliye sıcaklığı	Gerçek değer	31	——	Kontrol sonu
16	Sabit kompresörün tahliye sıcaklığı	Gerçek değer			

Ekran içerikleri aşağıdakiler gibidir:

1) Normal ekran: Beklemedeyken iç ünite sayısını gösterir. Kapasite gereksinimi alındığında kompresör dönüş frekansını gösterir.

2) İşletme modu: 0—KAPALI/FAN; 2—Soğutma; 3—Isıtma(Yalnız soğuk tip); 4—Zorlanmış Soğutma.

3) Dönme hızı: 0—fan durur; 1~15: hız kademeli olarak artar, 15 en yüksek fan hızıdır.

4) EXV açılış derecesi: Puls sayısı = ekran değeri × 8

5) İç ünite önceden ayarlı mod sınırı : 0—Isıtma Öncelik Modu; 1—Soğutma Öncelik Modu; 2—Numara 63 & diğer işletim modları öncelikli; 3—Yalnız ısıtma moduna tepki verir; 4—Yalnız soğutma moduna tepki verir.

6) Ses kontrol modu: 0- Gece sessiz modu ; 1-sessiz mod ; 2-süper sessiz mod ; 3-sıfır sessiz mod

7. SATIŞ SONRASI SERVİS

Klima anormal çalışıyorsa lütfen önce fişini çekin ve satış sonrası servis merkezi veya distribütör ile irtibata geçin. Detaylar için ek belge Tüketici Servis Kılavuzu'na bakın.

Garanti Belgesi

Bu garanti belgesi, 6502 sayılı Tüketicinin Korunması Hakkında Kanun ve bu Kanuna dayanılarak yürürlüğe konulan Garanti Belgesi Uygulama Esaslarına Dair Yönetmelik uyarınca düzenlenmiştir.

Bu garanti belgesinin geçerli olabilmesi için aşağıdaki alanların satıcı firma ve devreye almayı gerçekleştiren servis yetkilisi tarafından doldurularak imzalanmış ve kaşelenmiş olması gerekmektedir.

İmalatçı veya İthalatçı Firmanın

Ünvanı	:	Bosch Termoteknik Isıtma ve Klima Sanayi Ticaret Anonim Şirketi
Merkez Adresi	:	Organize Sanayi Bölgesi - 45030 Manisa
İrtibat Adresi	:	Aydınevler Mahallesi İnönü Caddesi No:20 Küçükyalı Ofis Park A Blok 34854 Maltepe/İstanbul
Telefonu	:	(0216) 432 08 00
Telefaksı	:	(0216) 432 09 86
Müşteri İletişim Merkezi	:	(0216) 432 08 88
Web Sitesi	:	www.bosch-industrial.com

Malın

Cinsi	:	
Markası	:	
Bandrol ve Seri No	:	
Teslim Tarihi ve Yeri	:	
Garanti Süresi	:	2 Yıl
Azami Tamir Süresi	:	20 İş Günü
Fatura Tarihi ve Sayısı	:	

Yetkili İmzası ve Kaşesi

Bosch Termoteknik Isıtma ve Klima Sanayi Ticaret Anonim Şirketi

Satıcı Firmanın

Ünvanı	:	
Merkez Adresi	:	
Telefonu	:	
Telefaksı	:	

Yetkili İmzası ve Kaşesi

Yetkili Servis Firmasının

Ünvanı	:	
Merkez Adresi	:	
Telefonu	:	
Telefaksı	:	

Yetkili İmzası ve Kaşesi

BOSCH
Profesyonel Sistemler
Müşteri İletişim Merkezi
(0216) 432 08 88

Bosch.profesyoneldestek@tr.bosch.com

BOSCH
Yaşam için teknoloji

6720844614 (2015/10)

Garanti Şartları:

1. Garanti süresi malın teslim tarihinden başlar ve 1. sayfada belirtilen süre kadardır.
2. Malın bütün parçaları dahil olmak üzere tamamı firmamızın garanti kapsamındadır.
3. Malın kullanım özellikleri; kullanım kılavuzu'nda açıkça belirtilmiştir. Malın kullanma kılavuzunda yer alan hususlara aykırı kullanılmasından kaynaklanan arızalar garanti kapsamı dışındadır.
4. Arızalarda kullanım hatasının bulunup bulunmadığının, yetkili servis istasyonları, yetkili servis istasyonunun mevcut olmaması halinde sırasıyla; malın satıcısı, ithalatçısı veya üreticisinden birisi tarafından mala ilişkin azami tamir süresi içerisinde düzenlenen raporla belirlenmesi ve bu raporun bir nüshasının tüketiciye verilmesi zorunludur.
5. Tüketiciler şikayet ve itirazları konusundaki başvurularını tüketici mahkemelerine ve tüketici hakem heyetlerine yapabilirler.
6. Malın, garanti süresi içerisinde gerek malzeme ve işçilik gerekse montaj hatalarından dolayı arızalanması halinde işçilik masrafı, değiştirilen parça bedeli ya da başka herhangi bir ad altında hiçbir ücret talep etmeksizin tamiri yapılacaktır.
7. Malın garanti süresi içerisinde arızalanması durumunda, tamirde geçen süre garanti süresine eklenir. Malın tamir süresi en fazla 20 iş günüdür. Bu süre, mala ilişkin arızanın servis istasyonuna, servis istasyonunun olmaması durumunda, malın satıcısı, bayii acentesi, temsilciliği, ithalatçısı veya imalatçısı-üreticiden birisine bildirim tarihinden başlar.
8. Malın ayıplı olduğunun anlaşılması durumunda tüketici;

a) Satılanı geri vermeye hazır olduğunu bildirerek sözleşmeden dönme,
b) Satılanı alıkoyup ayıp oranında satış bedelinden indirim isteme,
c) Aşırı bir masraf gerektirmediği takdirde, bütün masrafları satıcıya ait olmak üzere satılanın ücretsiz onarılmasını isteme,
d) İmkân varsa, satılanın ayıpsız bir misli ile değiştirilmesini isteme, seçimlik haklarından birini kullanabilir.

9. Tüketicinin, ücretsiz onarım hakkını kullanması halinde malın;

a) Garanti süresi içinde tekrar arızalanması,
b) Tamiri için gereken azami sürenin aşılması,
c) Tamirinin mümkün olmadığının, yetkili servis istasyonu, satıcı, üretici veya ithalatçı tarafından bir raporla belirlenmesi durumlarında; tüketici malın bedel iadesini, ayıp oranında bedel indirimini veya imkan varsa malın ayıpsız misli ile değiştirilmesini satıcıdan talep edebilir.

10. Malın ayıplı olması durumunda; tüketicinin sözleşmeden dönme veya ayıp oranında bedelden indirim hakkını seçtiği durumlarda, satıcı, malın bedelinin tümünü veya bedelden yapılan indirim tutarını derhal tüketiciye iade etmek zorundadır.
11. Tüketicinin, malın ayıpsız misli ile değiştirilmesi hakkını seçmesi durumunda satıcı, üretici veya ithalatçının, malın ayıpsız misli ile değiştirilmesi talebinin kendilerine bildirilmesinden itibaren azami otuz iş günü içerisinde, bu talebi yerine getirmesi zorunludur.
12. Garanti uygulaması sırasında değiştirilen malın garanti süresi, satın alınan malın kalan garanti süresi ile sınırlıdır.
13. Garanti kapsamı içindeki malın arızasının 10 (on) iş günü içerisinde giderilememesi halinde; malın tamiri tamamlanıncaya kadar tüketiciye, benzer özelliklere sahip başka bir mal verilir.

Garanti İle İlgili Müşterinin Dikkat Etmesi Gereken Konular:

Lütfen aşağıda belirtilen önlemleri alınız:

1. Cihazınızı montaj ve kullanma kılavuzuna göre monte edip kullanınız.
2. Arıza söz konusu olduğunda yetkili servisimizi arayınız.
3. Garanti belgesi ile beraber cihazınızın ilk çalıştırıldığı zaman servis tarafından verilen teknik servis belgesini ve cihazın faturasının bir kopyasını saklayınız.

Garanti Kapsamı Dışındaki Haller:

1. Tüketiciye tesliminden sonra nakliyeden doğan hasarlar, harici darbeler (çarpma, kırma, çizme ve kimyasal etkenlerden oluşan hasar ve arızalar)
2. Satış sonrası müşteriler tarafından yapılan yanlış depolama ve ortam koşulları
3. Yüksek ya da alçak gerilimden kaynaklanan veya elektrik tesisatından dolayı meydana gelen hasarlar (cihazın enerji beslemesi için cihazın montaj kılavuzuna bakınız)
4. Yetkili servis firması dışındakilerin yapmış olduğu servis, bakım ve onarımlar.
5. Yanlış kapasite ve model seçimi, hatalı montaj.
6. Elektrik tesisatında sigorta kullanılmaması, cihazlarda öngörülen koruma röleleri ve termik kullanılmaması ya da eksik veya yanlış bağlantı yapılması, topraklama olmamasından kaynaklanan problemler.
7. Cihaz dışı etkenlerden kaynaklanan problemler. (Doğal afetler, yangın, su baskını vb. felaketler)
8. Cihaz kullanırken ortam koşullarının uygun olmamasından doğan problemler. (toz, su, pislik, nem)
9. Türkçe kullanma kılavuzunda belirtilen montaj, devreye alma ve çalıştırma şartlarının yerine Türkçe kullan getirilmemesi.

Bosch Termoteknik Isıtma ve Klima Sanayi Ticaret Anonim Şirketi

Merkez: Organize Sanayi Bölgesi - 45030 Manisa
İrtibat Adresi: Aydınevler Mahallesi İnönü Caddesi No:20
Küçükyalı Ofis Park A Blok
34854 Maltepe/İstanbul

Tel: (0216) 432 0 800

Faks: (0216) 432 0 986
Isı Sistemleri Servis Destek Merkezi: 444 2 474
www.bosch-climate.com.tr
www.isisanservis.com

Üretici Firma:
Bosch Thermotechnik GmbH
Junkersstr. 20 - 24 D-73249 Wernau / Germany
www.bosch-thermotechnology.com

Çin'de üretilmiştir.
Kullanım Ömrü 10 Yıldır

Şikayet ve itirazlarınız konusundaki başvurularınızı tüketici mahkemelerine ve tüketici hakem heyetlerine yapabilirsiniz.
Malın ayıplı olması durumunda;
a) Satılanı geri vermeye hazır olduğunu bildirerek sözleşmeden dönme,
b) Satılanı alıkoyup ayıp oranında satış bedelinden indirim isteme,
c) Aşırı bir masraf gerektirmediği takdirde, bütün masrafları satıcıya ait olmak üzere satılanın ücretsiz onarılmasını isteme,
ç) İmkân varsa, satılanın ayıpsız bir misli ile değiştirilmesini isteme, haklarından birisi kullanılabilir.